HYDRAULICKÁ TĚSNĚNÍ

HŘÍDELOVÁ TĚSNĚNÍ / STANDARDNÍ SORTIMENT GUFERA - TYP C

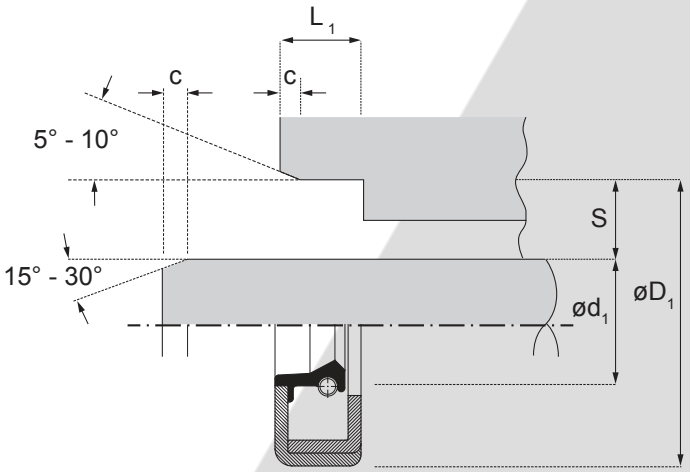

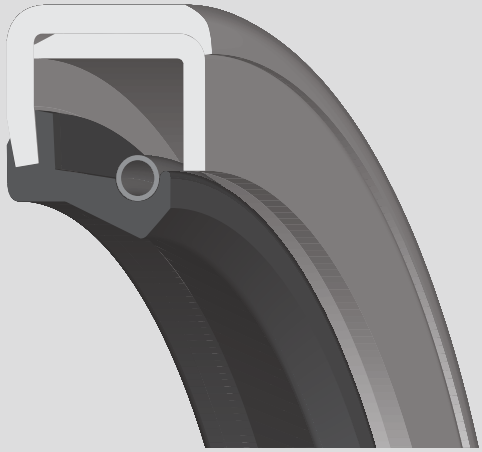

DOPORUČENÉ TECHNICKÉ PODMÍNKY

Materiál	Tlak	Teplota		Obvodová rychlost
NBR	max. 0,5 bar	-30 °C	100 °C	max. 12 m/s
FKM		-20 °C	200 °C	max. 37 m/s
HNBR		-30 °C	150 °C	max. 32 m/s
VMQ		-50 °C	200 °C	max. 37 m/s
ACM		-20 °C	150 °C	max. 23 m/s

Tyto hodnoty jsou mezní, nesmí nastat současně.

Požadavky na hřídel	
Tolerance	ISO h11
Tvrdost	min. 45 HRC
Zkosení	15°- 30°

Požadavky pro zástavbové rozměry	
Tolerance	ISO H8
Zkosení	5° - 10°

Drsnosti povrchu			
	R_a [µm]	R_z [µm]	R_{max} [µm]
Hřídel	0,2 - 0,8	1 - 5	≤ 6,3
Zástavba	0,8 - 3,2	6,3 - 16	≤ 16

HŘÍDELOVÉ TĚSNĚNÍ TYP C

Splňuje požadavky normy DIN 3761.
Typ C je jednočinné těsnění určené pro rotační pohyby hřídele. Těsnicí břit je předepnut tažnou pružinou. Má vnější plášť z kovového pouzdra, který se využívá pro pevné a přesné usazení v zástavbovém prostoru.
Je opatřen dodatečnou plechovou výztuží, což zvyšuje jeho odolnost proti deformaci při hrubé montáži. Zároveň zlepšuje jeho pevnost u větších rozměrů, pro které je převážně určen.
Vyžaduje nižší tolerance zástavbového prostoru. Pro zajištění vysoké úrovně statické těsnosti je doporučeno opatřit vnější plášť speciálním nástřikem či použít lepicí tmel.
Najde uplatnění nejčastěji v těžkém strojírenství, zemědělské technice, větrných elektrárnách či válcovnách.
Těsnění je standardně dostupné v materiálu NBR a FPM.
Ostatní materiály jsou na zakázku.
Rozměry od průměrů hřídele 6 mm.

ZÁKAZNICKÉ ÚPRAVY

Nestandardní rozměry či úpravy profilu jsou možné.
U těchto úprav může být požadováno minimální množství na zakázku.

MONTÁŽ

Viz kapitola MONTÁŽ.

Tento katalog podléhá změnové službě 05/2024